Systemowe podesty do szalunków

Instrukcja obsługi i eksploatacji

ORYGINAŁ

WERSJA 09.2021

FW SYSTEM s.c.
Pomyków 46,
26-200 Końskie

Sprawdził: .....
(imię nazwisko i data)

Zatwierdził: .....
(imię nazwisko i data)

Niniejsza instrukcja została opracowana przez firmę FW SYSTEM s.c. i pozostaje własnością firmy.
Przedruk, kopiowanie oraz udostępnianie karty katalogowej w całości bądź części osobom do których nie jest kierowana bez pisemnej zgody firmy FW SYSTEM s.c. są zabronione.
Ustawa z dnia 4 lutego 1994 r. O prawie autorskim i prawach pokrewnych (Dz.U.2019.1231).

Spis treści

1. Charakterystyka systemu 2
2. Elementy systemu 4
3. Podest roboczy 70x238 6
4. Podest roboczy 70x145 7
5. Podest roboczy 70x70 8
6. Elementy uzupełniające 9
   6.1. Barierka szczytowa ruchoma 9
   6.2. Bariera szczytowa stała 9
   6.3. Drabina teleskopowa 10
7. Magazynowanie i transport podestów 11
8. Montaż podestów 12
   8.1. Montaż podestu roboczego 70x70, 70x145 i 70x238 12
   8.2. Montaż drabiny teleskopowej 16
   8.3. Montaż barier szczytowych 16
9. Zasady bezpieczeństwa 17
10. Parametry techniczne podestów: 17

1. Charakterystyka systemu

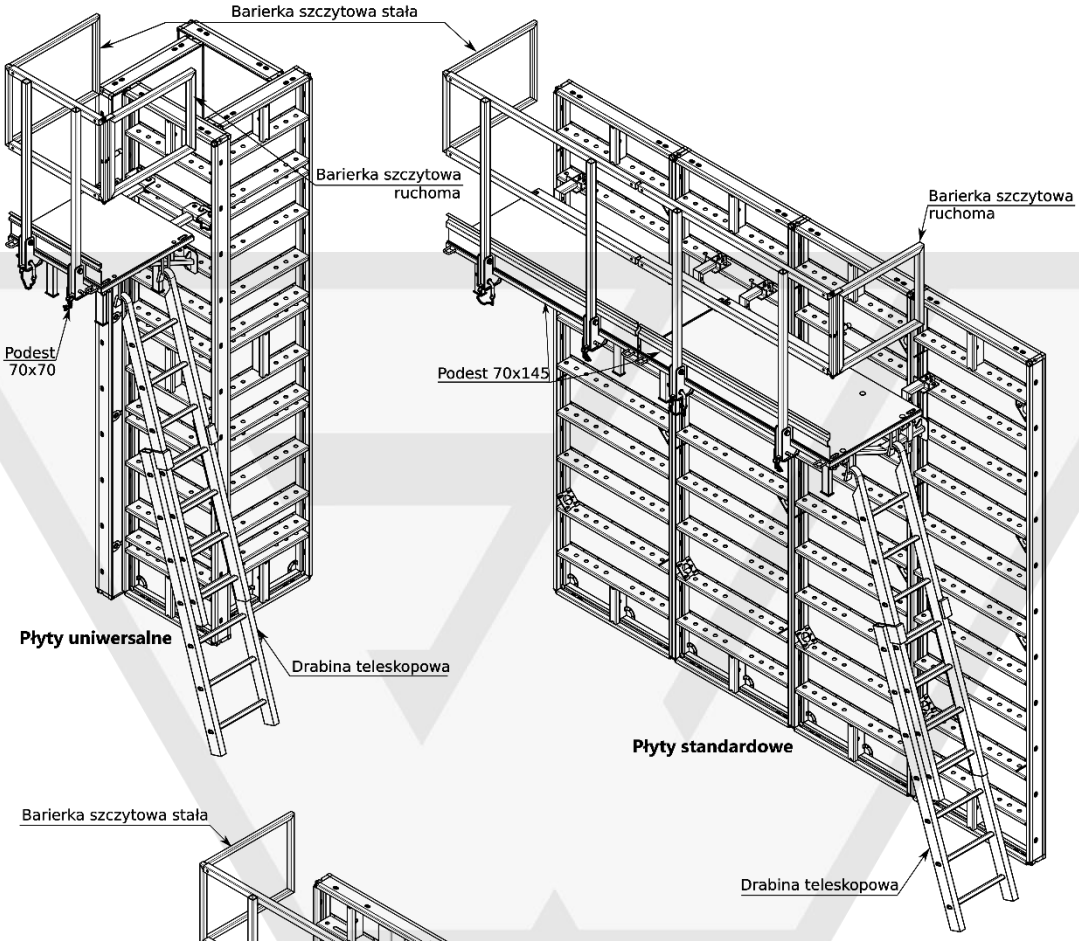

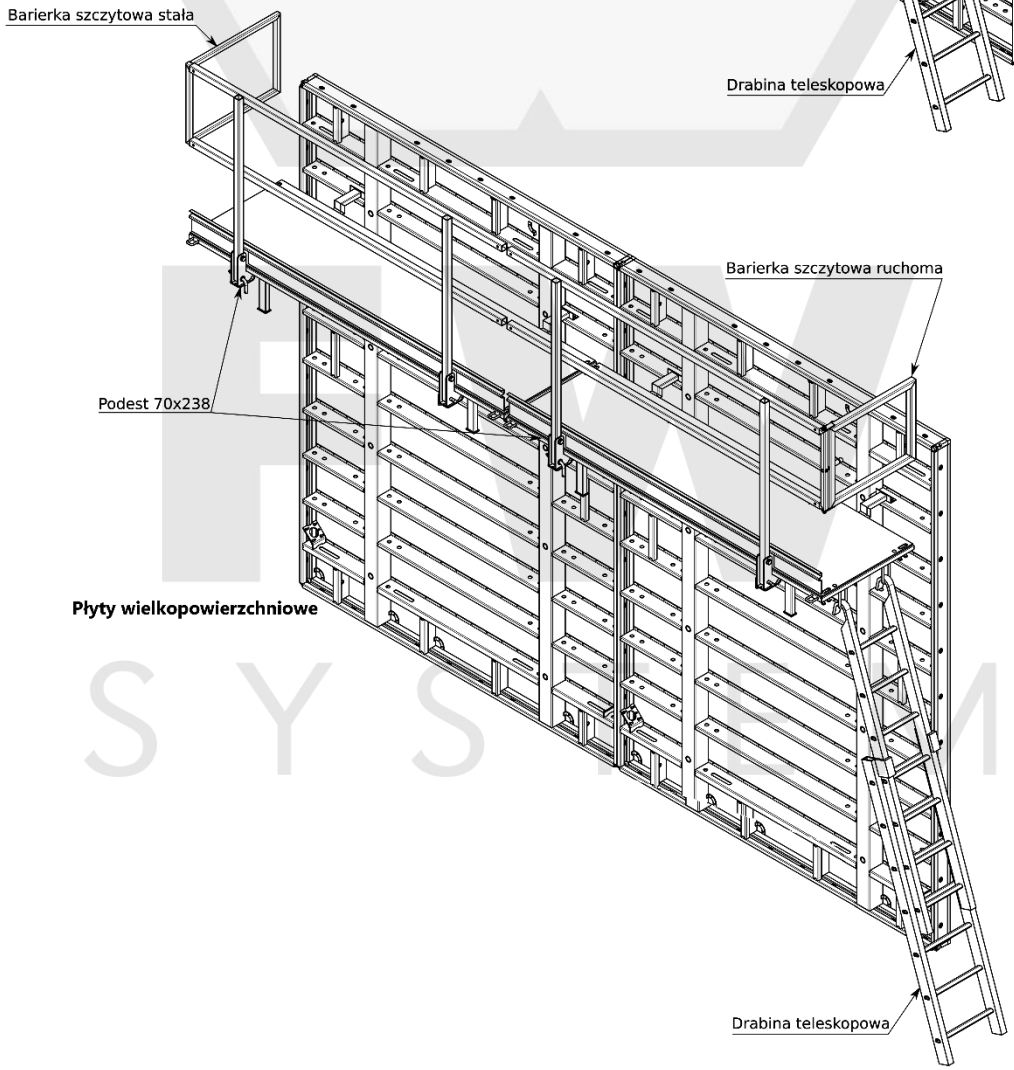

Niniejsza instrukcja dotycząca montażu i użytkowania zawiera informacje dotyczące obsługi i prawidłowego zastosowania wymienionych wzgl. pokazanych produktów. Należy dokładnie przestrzegać wskazówek zawartych w niniejszej instrukcji. Odstępstwa od nich wymagają specjalnego dowodu statycznego.

Aby zapewnić bezpieczne użytkowanie naszych produktów należy przestrzegać obowiązujących w danym kraju przepisów prawa budowlanego lub zasad wprowadzonych przez odpowiednie urzędy.

Wolno stosować tylko oryginalne części firmy FW System s.c.. Przed zamontowaniem należy obejrzeć każdą część celem sprawdzenia jej pochodzenia i ewentualnych uszkodzeń, a w razie potrzeby wymienić na część oryginalną. W razie napraw wolno używać tylko oryginalnych części firmy FW System s.c.

Łączenie naszych systemów z systemami innych producentów może być niebezpieczne i wymaga szczególnej kontroli. Podane w instrukcji montażu i użytkowania szczegóły techniczne mogą być pomocne dla osoby montującej system lub jego użytkownika (przy zachowaniu przepisów bezpieczeństwa w miejscu pracy), nie stanowią jednak wyłącznych wytycznych. Osoba montująca lub użytkownik powinna ocenić ryzyko w danych warunkach, uwzględniając przepisy bezpieczeństwa w miejscu pracy i na tej podstawie wybrać odpowiednie rozwiązanie. Należy za każdym razem uwzględnić warunki szczególne danej budowy.

Przedstawione w niniejszej instrukcji rysunki należy traktować jako przykłady.

W celu większej przejrzystości szczegółów nie są one zawsze kompletne z punktu widzenia techniki bezpieczeństwa pracy. Oczywiście należy zawsze stosować się do obowiązujących przepisów BHP.

Zastrzegamy sobie prawo do zmian związanych z rozwojem technologicznym. Najnowszą wersję instrukcji montażu i użytkowania można pobrać na stronie www.fwsystem.pl lub zamówić w firmie FW System s.c.

2. Elementy systemu

	Nazwa i opis elementu	Masa [kg] Numer katalogowy
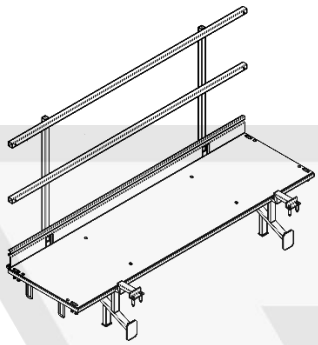	**Podest roboczy 70x238** Służy do zabezpieczenia podczas prac prowadzonych na deskowaniach ściennych. Dopuszczalne obciążenie podestu 200kg/m^2.	71,00 | 537238
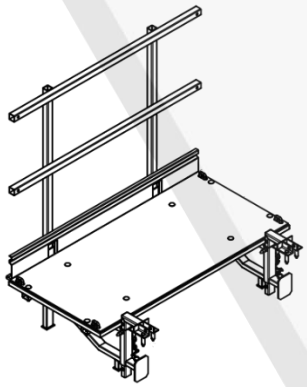	**Podest roboczy 70x145** Służy do zabezpieczenia podczas prac prowadzonych na deskowaniach ściennych. Dopuszczalne obciążenie podestu 200kg/m^2.	67,80 | 537145
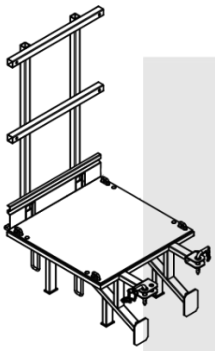	**Podest roboczy 70x70** Służy do zabezpieczenia podczas prac prowadzonych na deskowaniach ściennych. Główną zaletą podestu roboczego 70x70 jest to, że można go wykorzystywać przy betonowaniu słupów. Dopuszczalne obciążenie podestu 200kg/m^2.	43,20 | 537070
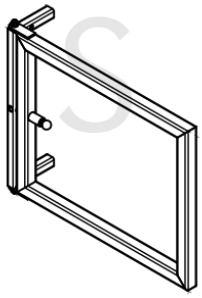	**Bariera szczytowa ruchoma** Bariera szczytowa ruchoma służy do zamknięcia biegu na szczytach pomostów. Ten typ bariery jest uchylny i można ją ustawić w trzech pozycjach pracy – zamknięta, otwarta lub uchylona na zewnątrz.	10,00 | 537100

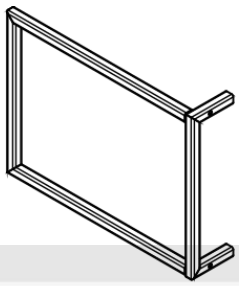	**Bariera szczytowa stała** Bariera szczytowa stała służy do zamknięcia biegu na szczytach pomostów. Ten typ bariery posiada jedną, niezmienną pozycję pracy, nie jest uchylny.	6,00 | 537200
	Drabina teleskopowa L-390 Drabina jest elementem przystosowanym do współpracy z podestami roboczymi. Konstrukcja drabiny daje możliwość regulacji jej długości od 250 do 390.	7,80 | 537390
	Drabina teleskopowa L-530 Drabina jest elementem przystosowanym do współpracy z podestami roboczymi. Konstrukcja drabiny daje możliwość regulacji jej długości od 330 do 530.	11,50 | 537530

SYSTEM

3. Podest roboczy 70x238

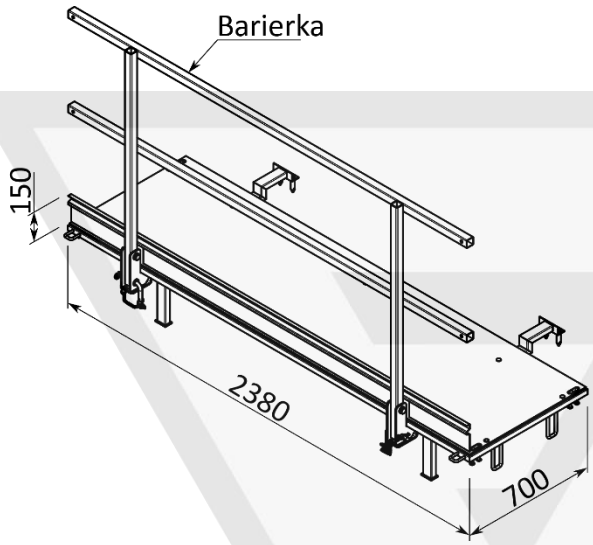

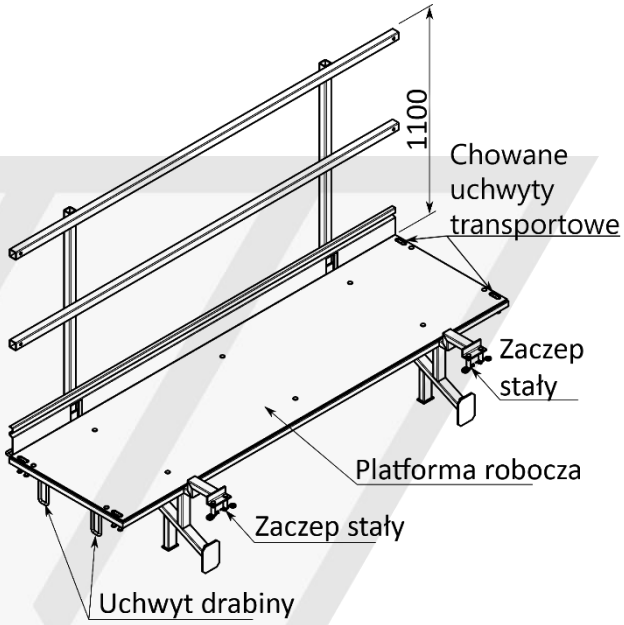

Przy zastosowaniu płyt wielkopowierzchniowych stosujemy podest 70x238. Główne elementy podestu roboczego to platforma robocza, składana barierka, stałe zaczepy, uchwyty drabiny oraz elementy złączne. Składana w sposób uchylny barierka, umożliwia szybkie rozłożenie i złożenie podestu. Zaczepy mają stały rozstaw, dopasowany do rozstawu otworów montażowych płyt szalunkowych wielkopowierzchniowych. Podest posiada również chowane uchwyty transportowe, które pozwalają na montaż podestu na gotowym postawionym pionowo szalunku jak również na poziomo położonej płycie szalunkowej. Podest roboczy 70x238 posiada na obu końcach zaczepy, które umożliwiają zaczepienie drabiny teleskopowej.

4. Podest roboczy 70x145

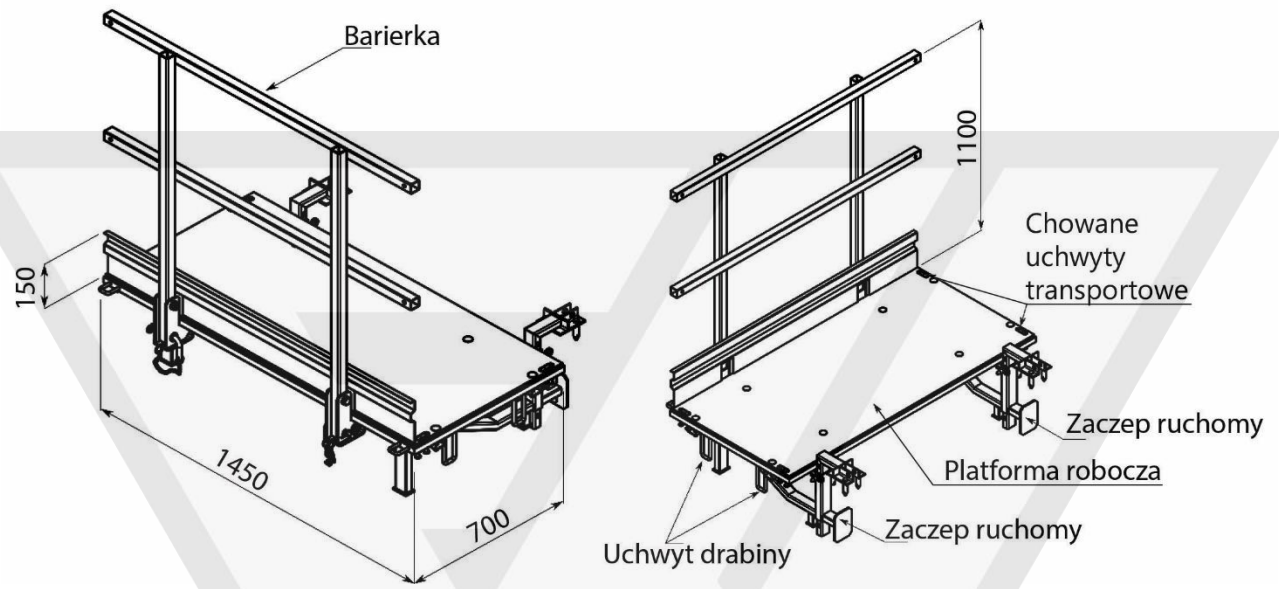

Główne elementy podestu roboczego 70x145 to platforma robocza, składana barierka, regulowane zaczepy, uchwyty drabiny oraz elementy złączne. Składana w sposób uchylny barierka, umożliwia szybkie rozłożenie i złożenie podestu. Ruchome zaczepy dają możliwość dopasowania ich rozstawu i wysokości co ułatwia montaż podestu na płytach szalunkowych. Podest posiada również chowane uchwyty transportowe, które pozwalają na montaż podestu na gotowym postawionym pionowo szalunku jak również na poziomo położonej płycie szalunkowej. Podest roboczy 70x145 posiada na obu końcach zaczepy, które umożliwiają zaczepienie drabiny teleskopowej.

FW SYSTEM

5. Podest roboczy 70x70

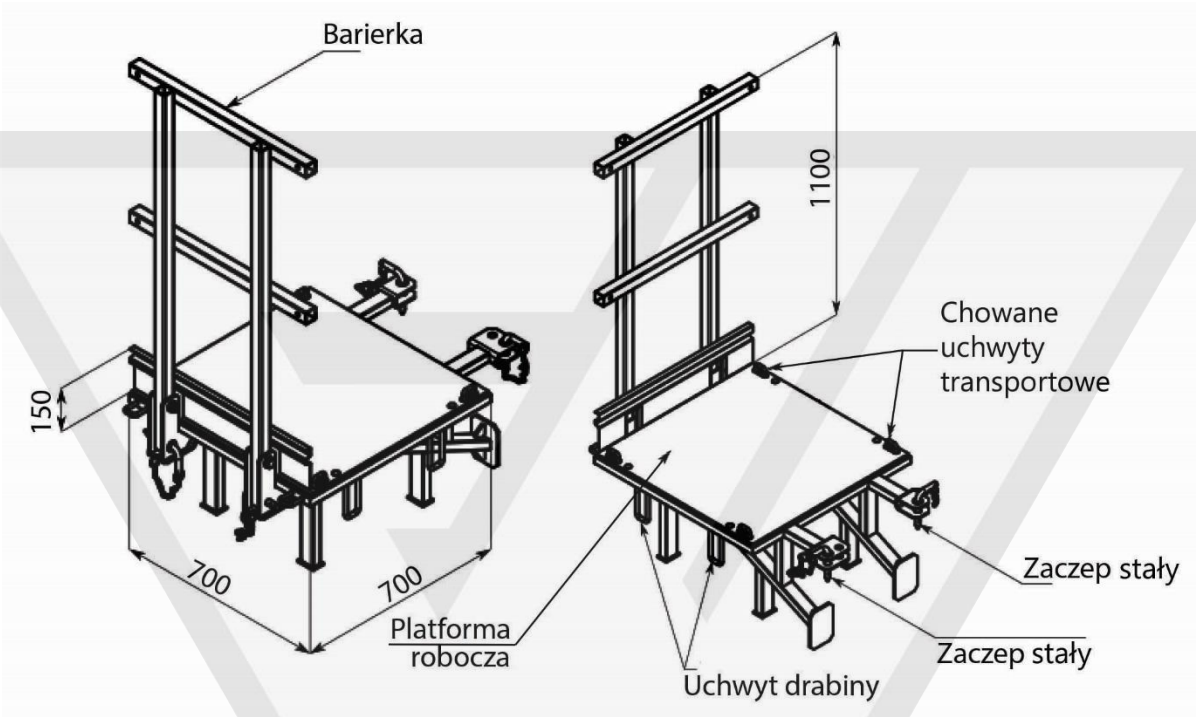

Główne elementy podestu wejściowego 70x70 to platforma robocza, składana barierka, stałe zaczepy, uchwyty drabiny oraz elementy złączne. Składana w sposób uchylna barierka, umożliwia szybkie rozłożenie i złożenie podestu. Zaczepy mają stały rozstaw, dopasowany do rozstawu otworów montażowych płyt szalunkowych. Podest posiada również chowane uchwyty transportowe, które pozwalają na montaż podestu na gotowym postawionym pionowo szalunku jak również na poziomo położonej płycie szalunkowej. Podest roboczy 70x70 posiada na obu końcach zaczepy, które umożliwiają zaczepienie drabiny teleskopowej.
Główną zaletą podestu roboczego 70x70 jest to, że można go wykorzystywać przy betonowaniu słupów.

FW SYSTEM

6. Elementy uzupełniające

6.1. Barierka szczytowa ruchoma

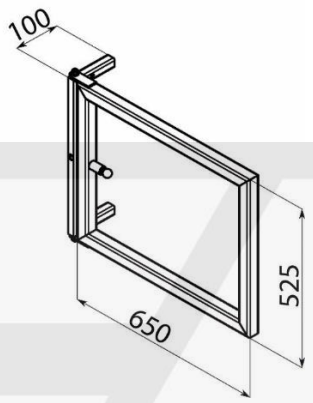

Bariera szczytowa ruchoma służy do zamknięcia biegu na szczytach pomostów. Ten typ bariery jest uchylny i można ją ustawić w trzech pozycjach pracy – zamknięta, otwarta lub uchylona na zewnątrz.

6.2. Bariera szczytowa stała

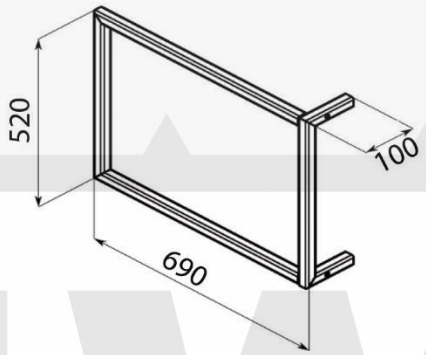

Bariera szczytowa stała również służy do zamknięcia biegu na szczytach pomostów. Ten typ bariery posiada jedną, niezmienną pozycję pracy, nie jest uchylny.

FW SYSTEM

6.3. Drabina teleskopowa

Drabina jest elementem przystosowanym do współpracy z podestami roboczymi. Posiada specjalne haki, dzięki którym jest bezpieczne montowana do podestów. Konstrukcja drabiny daje również możliwość regulacji jej długości.

FW SYSTEM

7. Magazynowanie i transport podestów

Podesty podczas magazynowania należy chronić przed niekorzystnym działaniem czynników atmosferycznych. Mogą być układane w stosy – podest roboczy 70x70 maksymalnie po trzy sztuki w stosie, podest roboczy 70x145 maksymalnie po cztery sztuki w stosie.

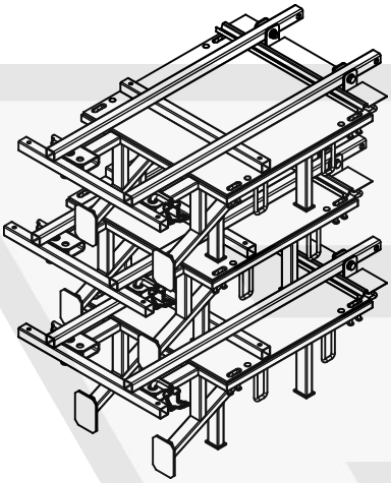

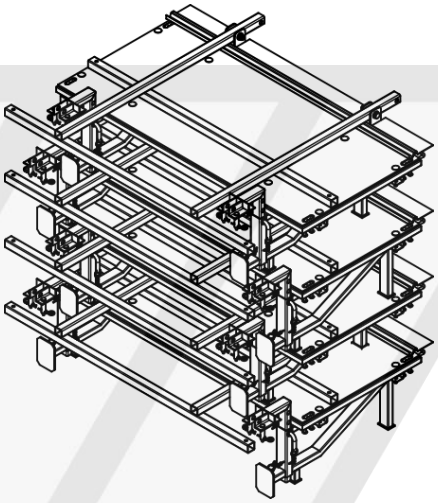

Podesty transportowane są również w stosach, w sposób taki sam jak przy magazynowaniu. Stosy podczas transportu muszą być zabezpieczone pasami transportowymi lub spięte taśmami stalowymi. Do rozładunku stosu podestów należy użyć wózka widłowego lub pasów transportowych podczepionych do urządzenia dźwigowego. Do rozładunku lub przeniesienia pojedynczego podestu należy użyć zawiesia łańcuchowego czterocięgnowego. Maksymalny kąt pomiędzy cięgnami zawiesia podczas przenoszenia podestu nie może przekroczyć 60°.

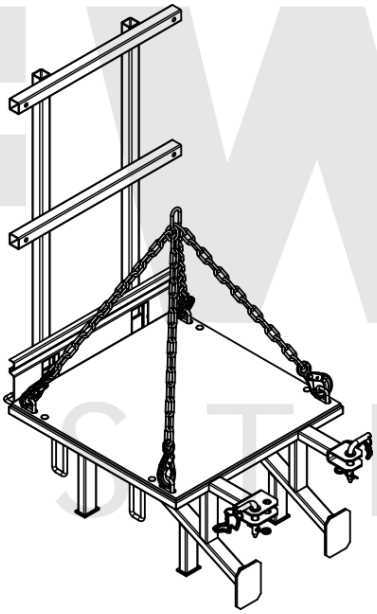

8. Montaż podestów

8.1. Montaż podestu roboczego 70x70, 70x145 i 70x238

Przed zamontowaniem podestów roboczych na płycie szalunkowej, barierka podestu musi być ustawiona w pozycji roboczej. W tym celu demontujemy sworznie blokujące znajdujące się w uchwycie balustrady, ustawiamy balustradę pionowo i zabezpieczamy ją zdemontowanymi wcześniej sworzniami blokującymi, które następnie zabezpieczamy zawleczkami.

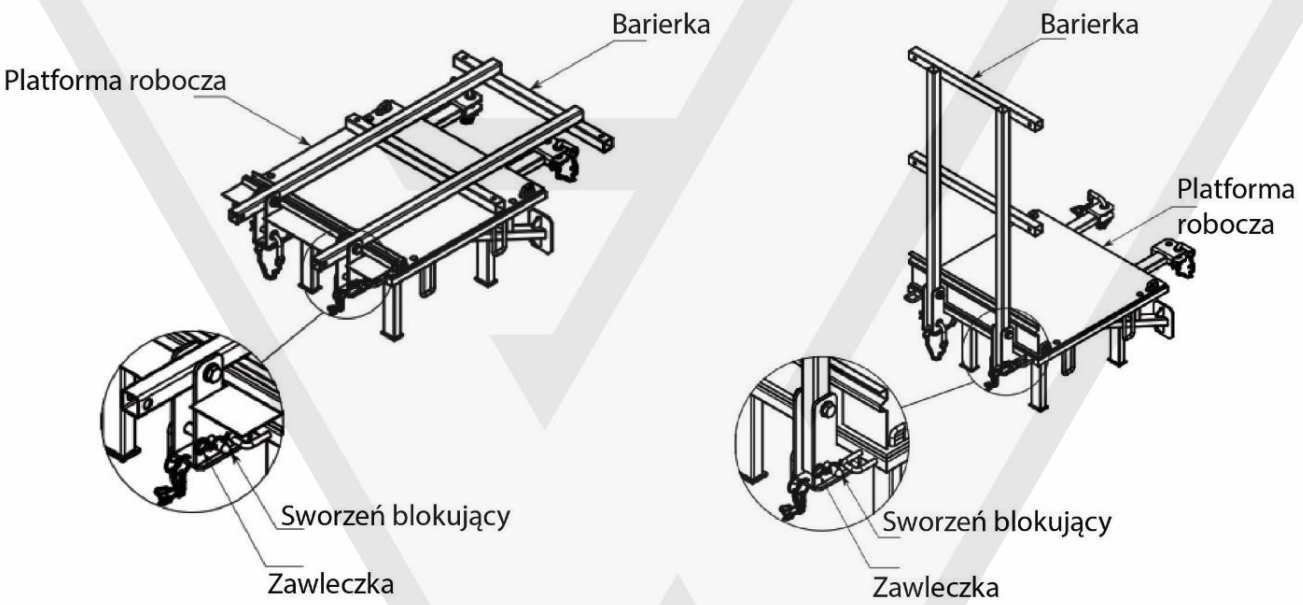

W celu zamontowania podestów roboczych do poziomo leżącej płyty szalunkowej, należy zaczepić dwa cięgna zawiesia za dwa uchwyty transportowe znajdujące się od zewnętrznej strony barierki i przenieść podest w miejsce montażu. Następnie należy zdemontować zawleczki w sworzniach, które znajdują się w zaczepach podestów i umieścić sworznie blokujące w otworach rygli płyty szalunkowej. Po umieszczeniu sworzni w otworach rygli, zabezpieczyć je zawleczkami.

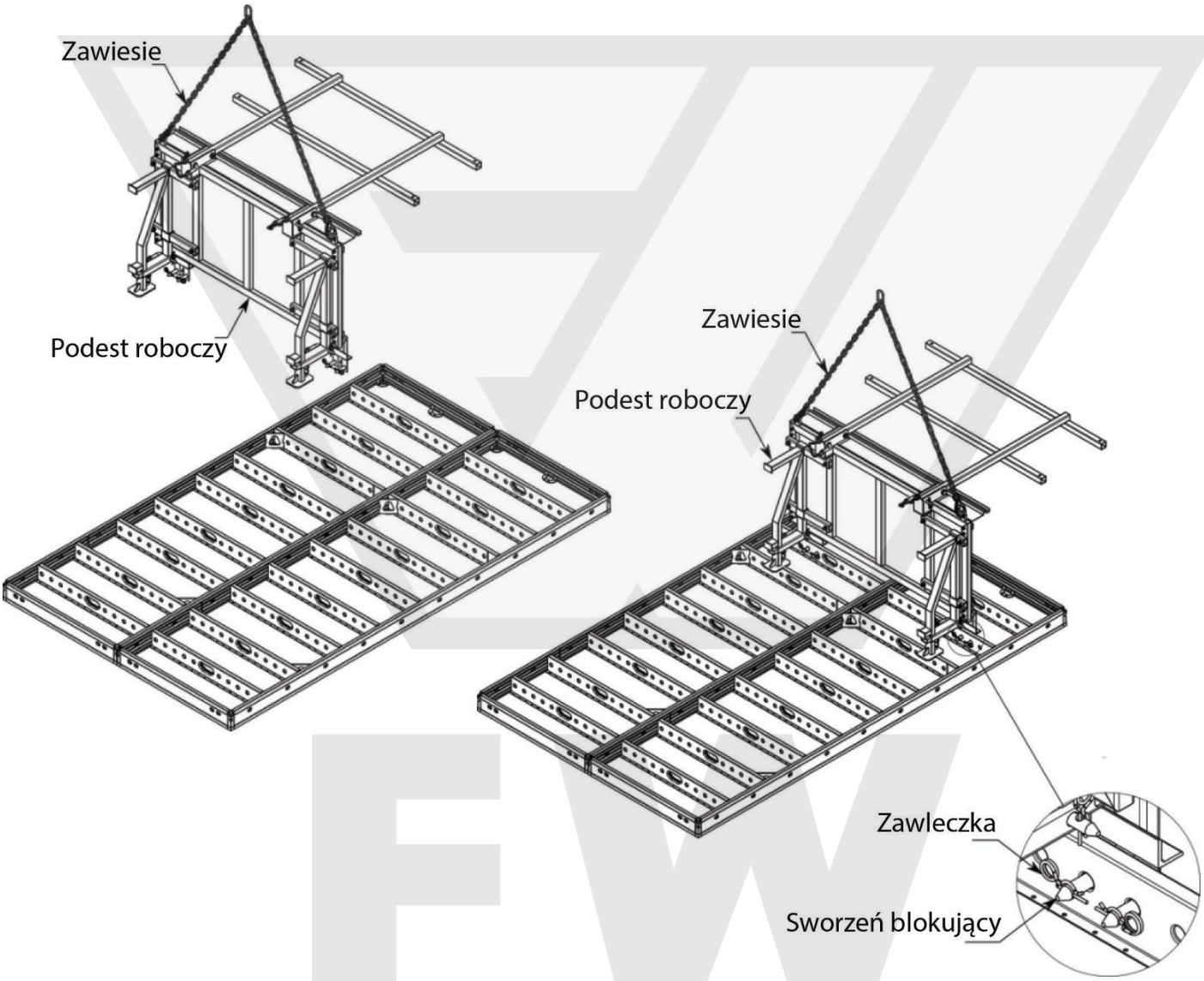

FW SYSTEM

W przypadku montażu podestu roboczego 70x145 istnieje możliwość regulacji położenia poziomu podestu względem poziomu zamocowania na ryglach płyty szalunkowej poprzez regulację wysunięcia zaczepu. **Dolny punkt oparcia podestu zawsze musi opierać się na stalowym ryglu płyty szalunkowej.**

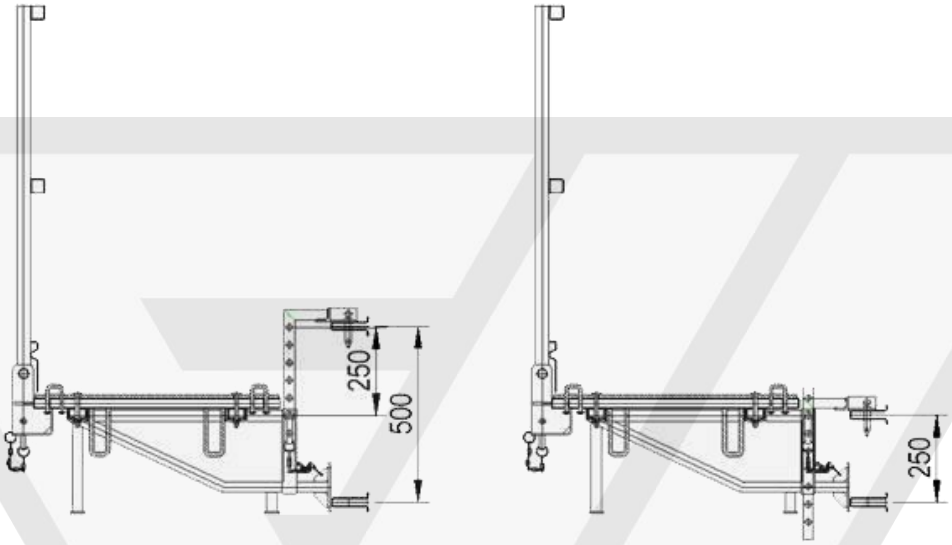

Po zamontowaniu podestów, zestaw deskowania należy ustawić w pozycji pionowej za pomocą haków transportowych i zawiesi, stabilizując go odpowiednimi podporami pionującymi. **Nie należy przekraczać dopuszczalnego obciążenia haków transportowych**

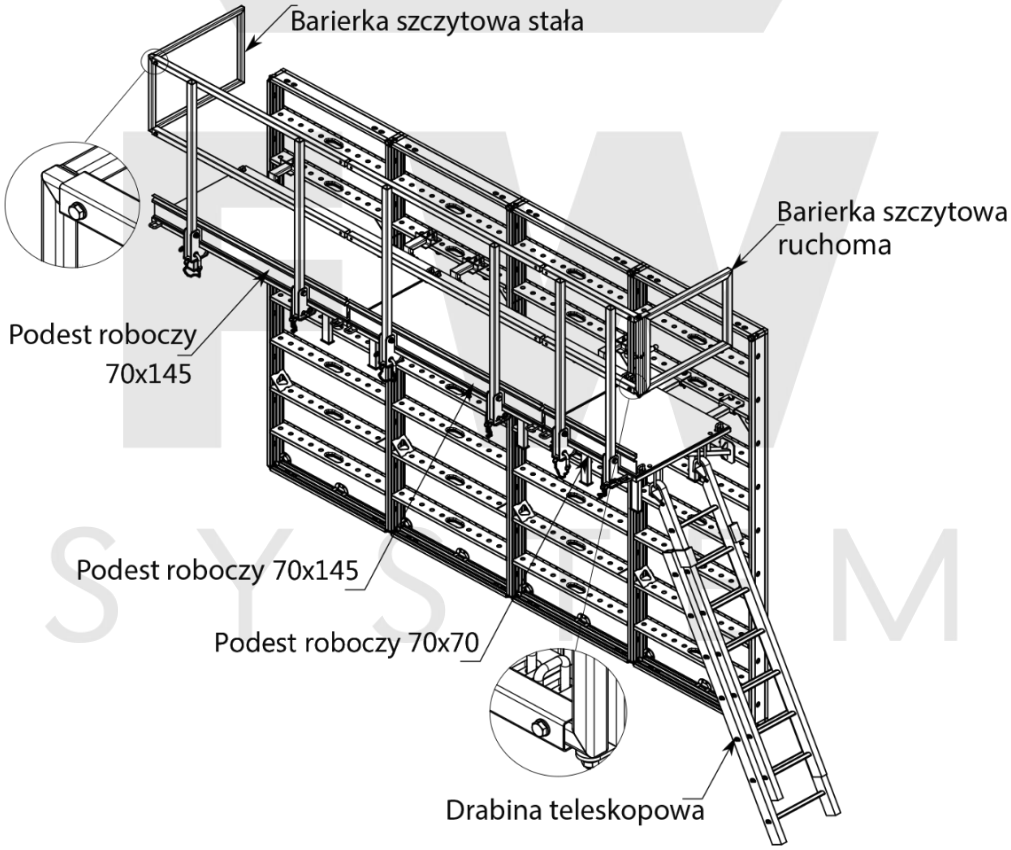

Przykład zastosowania podestu roboczego 70x70 podczas wykonywania prac na szalunkach słupów.

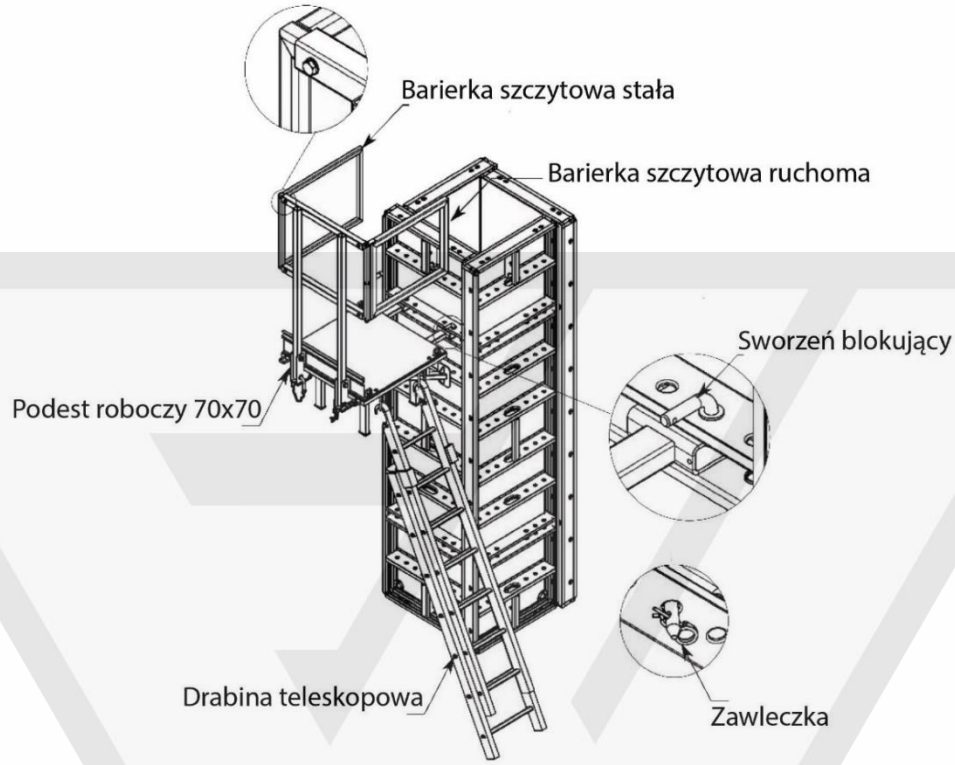

Przy zastosowaniu płyt wielkopowierzchniowych stosujemy podest 70x238.

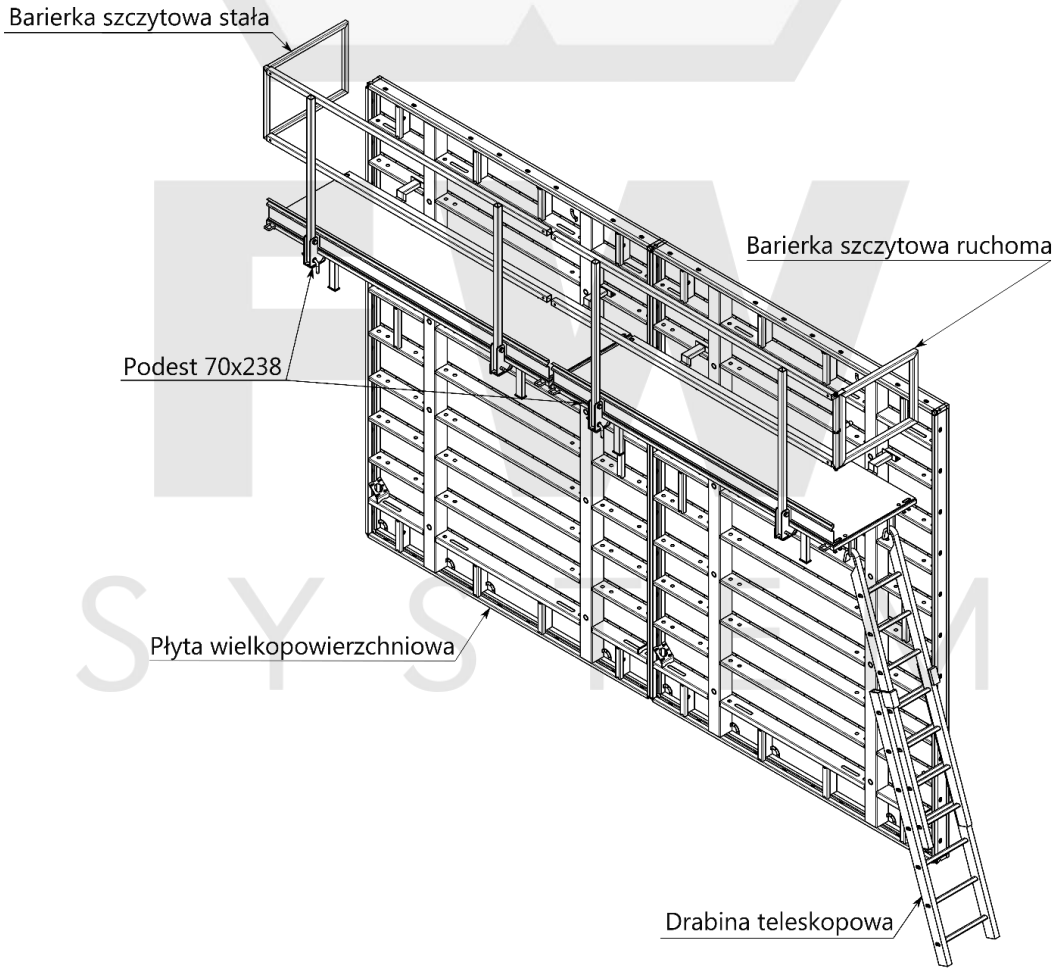

8.2. Montaż drabiny teleskopowej

Bezpieczne wejście na podest roboczy zapewnia drabina, gdzie jej górną część zaczepiamy o specjalne uchwyty w podeście, natomiast dolną jej część opieramy o podłoże. Aby drabina była stabilna po zamontowaniu, należy ustawić odpowiedni kąt pomiędzy drabiną a podłożem, regulując jej długość podczas montażu. Po ustawieniu drabiny należy upewnić się że jest zabezpieczona przed przypadkowym rozsunięciem.

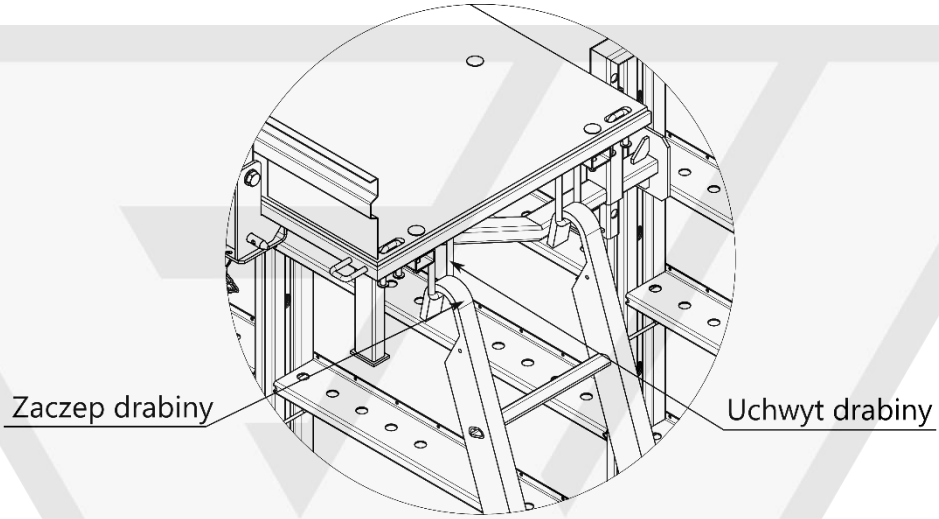

8.3. Montaż barier szczytowych

Na końcu podestów roboczych musi być zamontowana bariera szczytowa stała, zabezpieczająca krawędź. Montaż bariery odbywa się poprzez wsunięcie końcówek słupka bariery w balustradę uchylną i zamocowanie jej za pomocą elementów złącznych.
Barierę szczytową ruchomą musimy zamontować do podestu roboczego od strony montażu drabiny. Montaż bariery ruchomej odbywa się w taki sam sposób jak bariery szczytowej stałej.

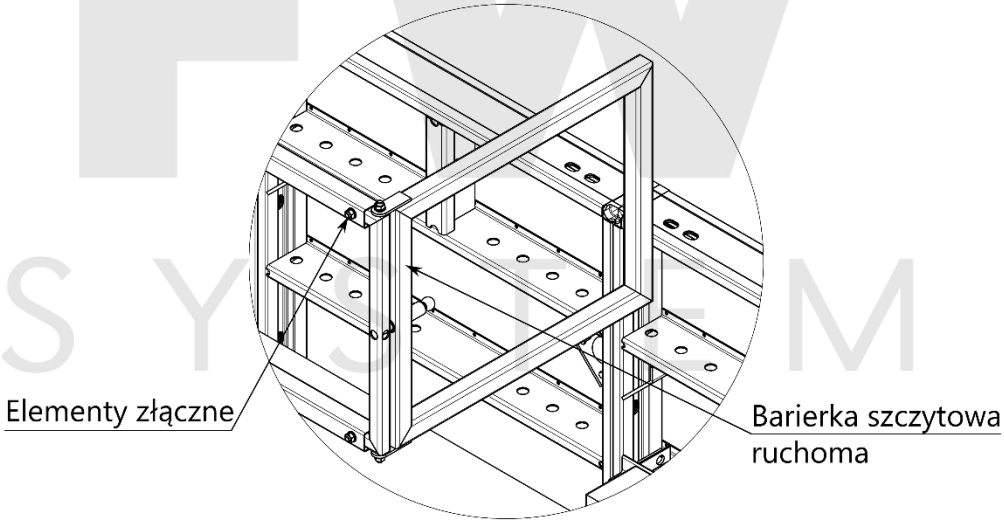

9. Zasady bezpieczeństwa

Przedstawione powyżej instrukcje muszą być kategorycznie przestrzegane.
W czasie montażu, użytkowania i demontażu podestów należy przestrzegać przepisów BHP oraz innych przepisów obowiązujących w miejscu pracy.

Dozwolone jest używanie części dostarczonych wyłącznie przez producenta, które podlegają kontroli wizualnej i nie stwierdzono ich uszkodzeń.

10. Parametry techniczne podestów:

		Masa	Nośność
Podest roboczy 70x70		43,2 kg	200 kg/m^2
Podest roboczy 70x145		67.8 kg	
Podest roboczy 70x238		71.0 kg	

FW SYSTEM